Инструкция:
Механический кодовый замок Цифровой замок клавиатуры без аккумулятора! Он изготовлен из цинкового сплава с жемчужным хромом, в высшей степени стильный дизайн! Он хорошо работает, широко используется в различных проектах для квартирных дверей!

1
6
2
7
3
8
4
9
5
C

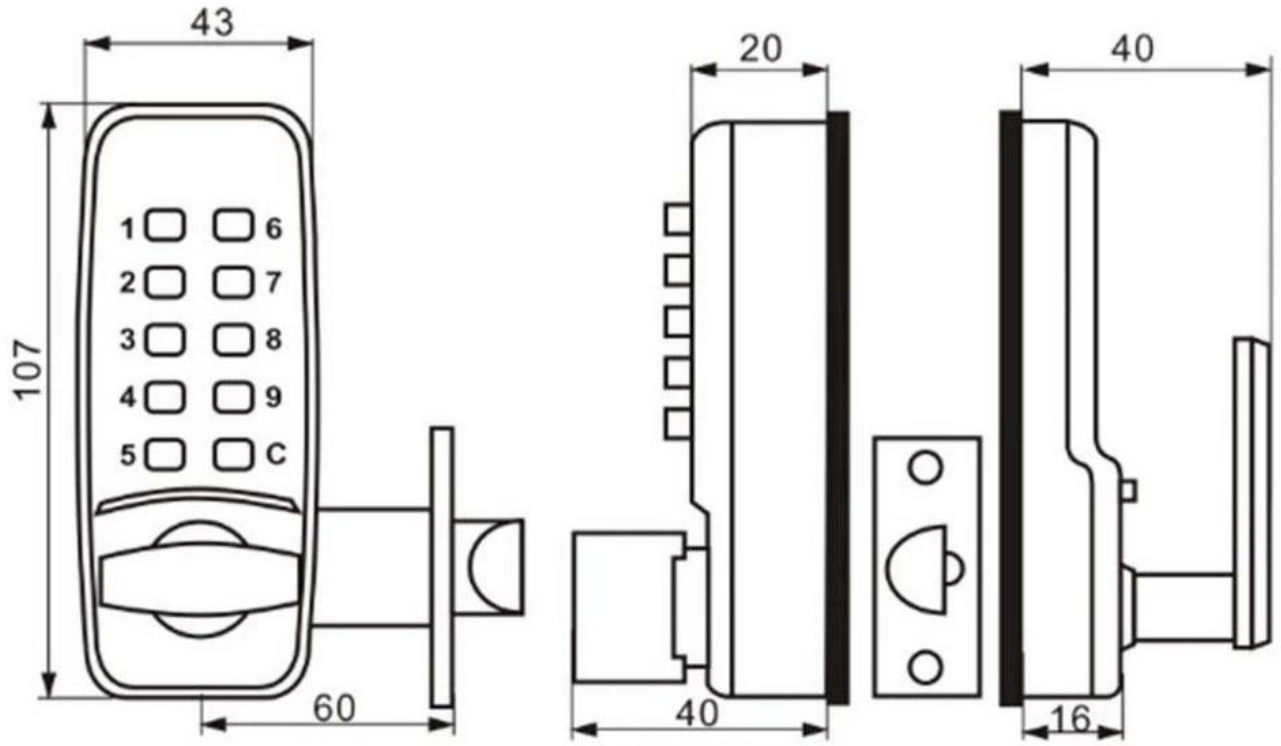

Функции:
- Стильный, компактный дизайн - Keyless, Smart, High Security, Artistic.
- Прочные пластины и ручка из цинкового сплава; Внутренняя арматура из нержавеющей стали
- Простота в эксплуатации, не требует ключа или карты, батарейки не требуются.
- Установить на правый или левый край двери
- Подходит для офисов, учебных классов, квартир и т. Д.
- Подходит для дверей толщиной от 35 мм до 60 мм.