□□□

□□□□□ □□□□□□

1
6
2
7
3
8
4
9
5
C

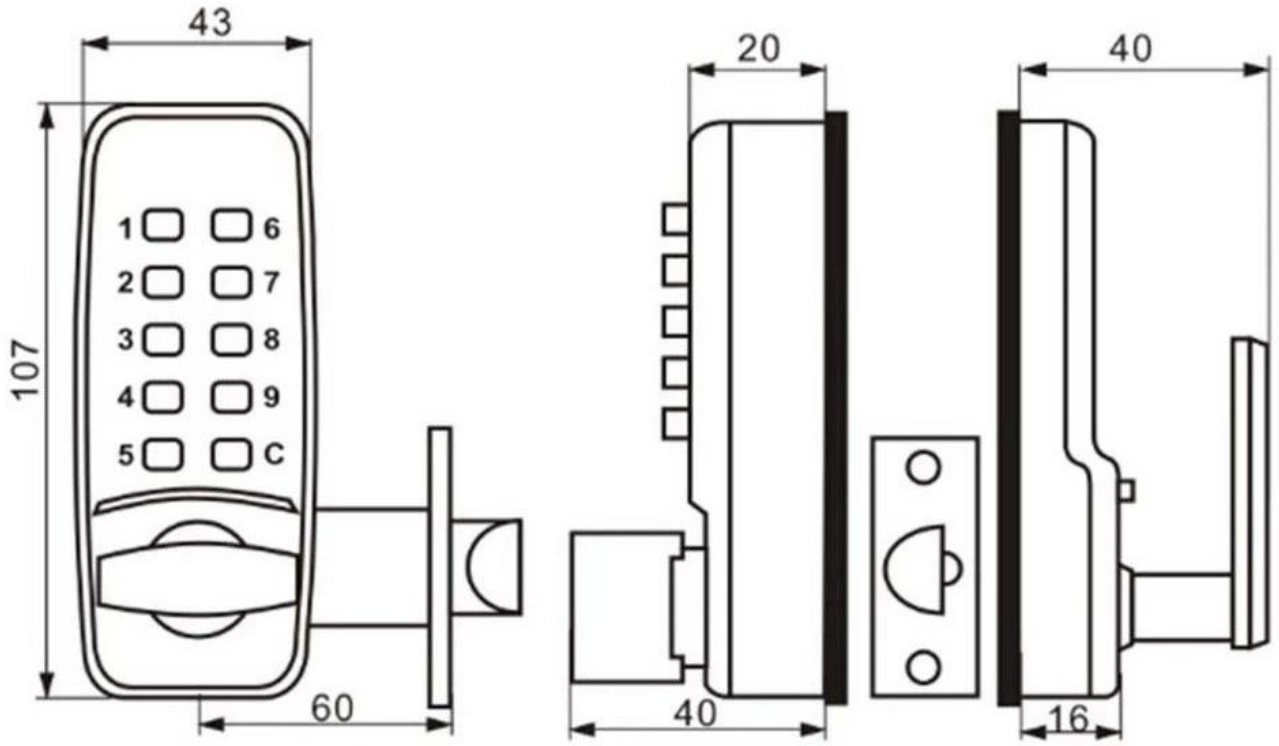

□□□
-□□□□□□□□-□□□□□□□□□□□□□□□□□□□□□
-□□□□□□□□□□□□□□□□□□□□□
-□□□□□□□□□□□□□□□□□□□□□□□
-□□□□□□□□□□□□□□□
-□□□□□□□□□□□□□□□□
-□□□35mm□60mm□□□□