:□□□□□□□

□□□□□□□ □□□□□ □□□□□ □□ □□□□□ □□□ !□□□□□□ □□□□ □□□□□ □□□□□□ □□□□ □□□ □□ [□□□□□□□□□□□-□□□□□-□□□](#)
□□ □□□□□□ □□ □□□□ □□□□ □□□ □□□□□□□ □ □□□ □□□□ □□□□ □□□ !□□□□□□□ □□ □□□□ □□□□ □ □□□□□□□ □□□□□□□
□□□□□□□ □□□□□□□ □□□□□□!

1 6
2 7
3 8
4 9
5 C

1
6
2
7
3
8
4
9
5
C

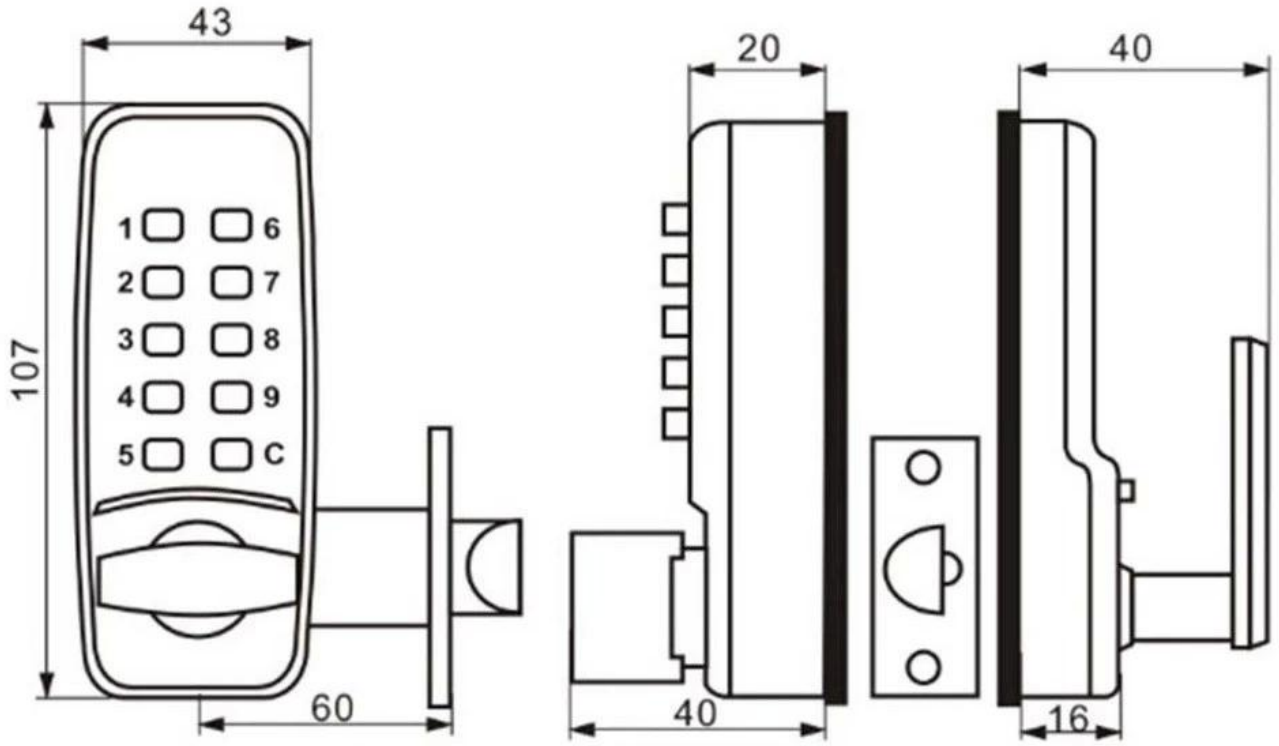

:□□□□□

.□□□ □ □□□□ □□□□ □ □□□ □ □□□□□ □□□□ - □□□□□□ □□□□ □□□□□ -

□□□□□ □□□□□□□ □□□□□□□ □□ □□□□□□ □□□□□□□ □ □□□□□ □□□□□ □□□□□ □□ □□□□□ □□□□□ -

.□□□□□□ □□□ □□□□□□□□□□□ □ □□□□□ □□ □□□□□ □□□ □□□□□ □□ □ □□□□□□□ □□□ -

□□□□□ □□ □□□□□□ □□ □□□□□□ □□□□□□ □□□ □□□□□□□□ □□ -

.□□□ □□□ □□□ □□□□□□ □□□□□□□□ □□□□□□□ □□□□□□□ □□□□□□ -

□□ 60 □ □□ 35 □□□ □□□□□ □□□□□□ □□□□ □□□□□□□ □□□□□ -.